IP8355EH / IP8365EH Bullet Network Camera

Quick Installation Guide

English | 繁中 | 简中 | 日本語 | Français | Español | Deutsch | Português | Italiano | Türkçe | Polski | Русский | Česky | Svenska | Nederlands

Dansk | Indonesia | العربية

1.3 / 2MP • WDR Pro II / WDR Pro • 30M Smart IR • Smart Focus System

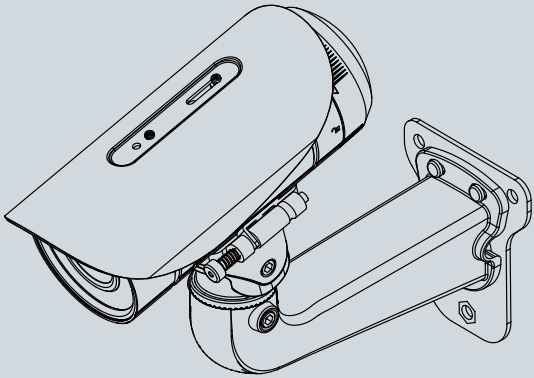

安裝前應注意事項 / 安装警告 / インストール前の注意

- 如果發現網路攝影機出現煙霧或聞到異味時，請立即關閉電源。
  如果网络摄像头冒烟或有异常气味，请立即关闭。
  煙や異常なにおいに気が付いたら、直ちにネットワークカメラの電源を切ってください。

- 閃電時，請勿碰觸網路攝影機。
  闪电时不要接触网络摄像头。
  雷が鳴っている時は、ネットワークカメラに触れないでください。

- 請勿將網路攝影機擺放在不穩定的物體上。
  切勿将网络摄像头放置在不稳定的表面上。
  不安定な場所にネットワークカメラを置かないでください。

- 有關操作時的溫度，請參閱使用者說明書。
  工作温度请参考用户手册。
  使用温度については、ユーザーマニュアルを参照してください。

- 如果更換或是沒有正確安裝防水元件(例如纜線或纜線固定頭) ,將使本公司IP65/66/67的保固失效。
  如果替換了防水部件,或者防水部件安裝不正确,如电缆或电缆密封套等,相关IP65/66/67项质保将会失效。
  ケーブルまたはケーブルグランドなどの防水部品を置き替えるか、または適切にインストールすることができない場合、当社のIP65/66/67の保証は無効になります。

- 請勿將任何物件插入網路攝影機，例如細針。
  切勿在网络摄像头中插入任何物体，如针状物等。
  ネットワークカメラに針のような物を差し込まないでください。

1 檢查包裝內容物 / 检查包装内容 / パッケージ内容の確認

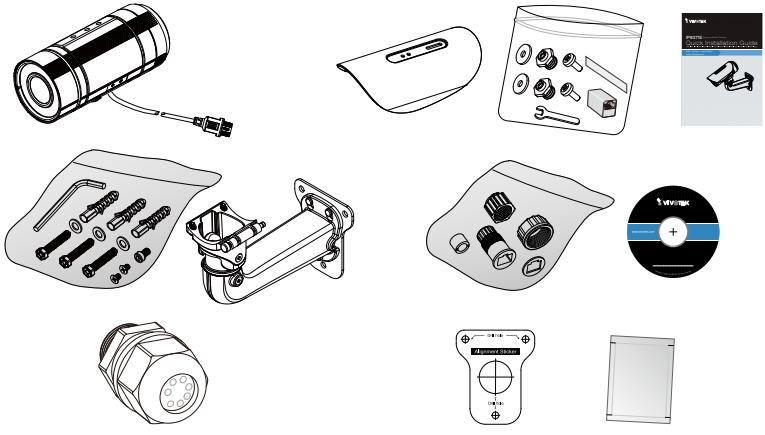

2 實體外觀說明 / 物理描述 / 各部の説明

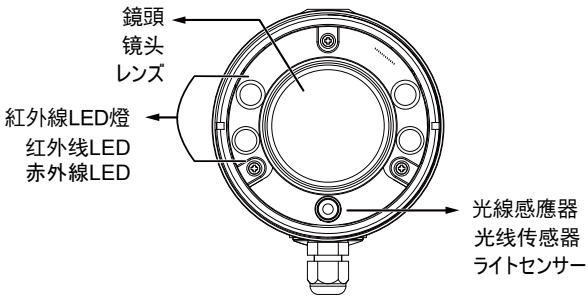

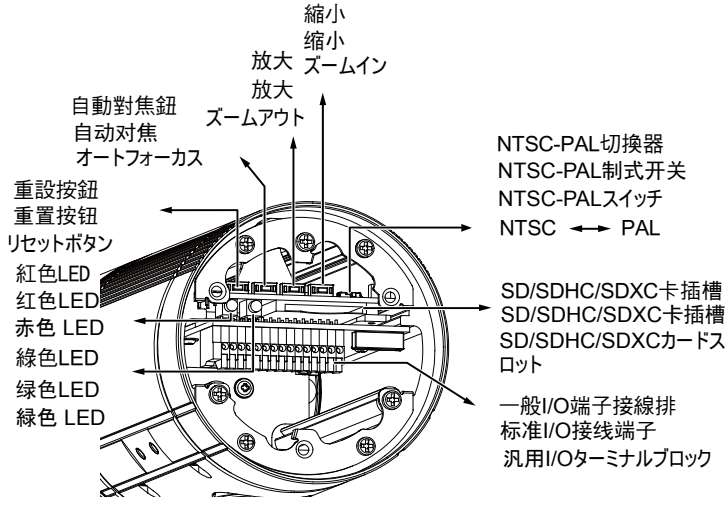

3 硬體架設 / 硬件安装 / ハードウェア･インストレーション

1. 將校準貼紙貼至牆面上。在牆面上鑽四個孔洞。然後將塑膠錨釘敲入導孔中，並以隨附的螺絲鎖附掛版。

   将校正贴纸固定在墙壁上。在墙面上钻四个孔洞。然后将塑胶锚钉敲入导孔中，并以随附的螺丝锁附挂版。

   壁にアライメントステッカーを貼り付けます。壁に4つ穴を開けます。そして付属のプラスチックアンカーを穴に打ち込み、付属のネジでプレートを固定します。

2. 用兩顆螺絲將ㄇ型支架鎖附至網路攝影機側邊。
   用两个螺丝将交叉支架固定于网路摄影机一侧。
   交差ブラケットを2本のネジでネットワークカメラの側面に固定します。

3. 將 RJ45 纜線穿過壁掛腳架前端開口。 (如欲外接諸如感應器或警報等裝置，請參考下頁的組裝步驟。)

   将RJ45缆线穿过壁挂脚架前端开口。(如欲外接诸如感应器或警报等装置，请参考下页的组装步骤)

   RJ45ケーブルを壁付けブラケットの前面開口部に通します。(センサやアラームなど外付けデバイスを使用する場合は、次のページにある組立て手順をご参照ください。)

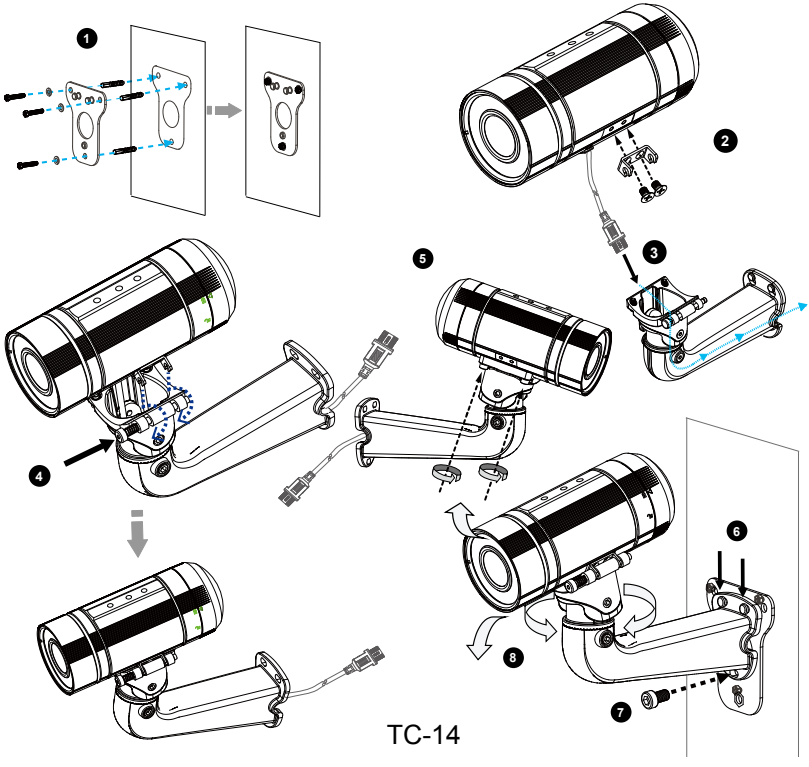

4. 推彈簧卡榫，並將支架勾入壁掛腳架的溝槽中。
   推弹簧卡榫，并将支架勾入壁挂脚架的沟槽中。
   ほぞ穴のスプリングを押しながら、ブラケットを壁付けブラケットの溝に掛けます。
5. 將腳架另一側的兩個螺絲鎖緊。 将脚架另一侧的两个螺丝锁紧。 壁付けブラケットの他方の側のネジ2本を締めます。
6. 將腳架掛於掛版上。将脚架挂于挂版上。 壁付けブラケットをプレートに掛けます。
7. 以隨附的螺絲固定壁掛腳架。以随附的螺丝固定壁挂脚架。 付属のネジで壁付けブラケットを固定します。
8. 調整腳架的方向，瞄準欲拍攝的區域。调整脚架的方向，瞄准欲拍摄的区域。 撮影する場所に向けて、壁付けブラケットの角度を調節します。

4 組裝纜線 / 组装线缆 / ケーブルの接続

防水接頭 / 防水接头 / 防水コネクタ

◎ 防水接頭組件 / **防水接头组件 / 防水コネクタのコンポーネント**

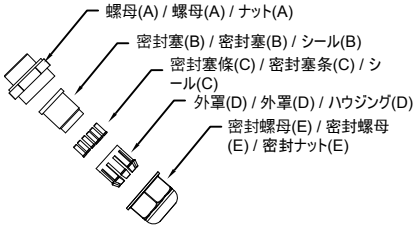

⚠ 重要 / 重要事项 / 重要

如需打開前蓋，作業結束後請務必鎖緊，使攝影機維持防水性能。

如果需要打开前盖，请务必在用完后拧紧，以确保摄像头防水功能。

フロントカバーを開く必要がある場合、カメラの防水性を確保するため、後で必ずしっかりと閉めてください。

◎ 針腳定義 / **针脚定义 / ピン配列**

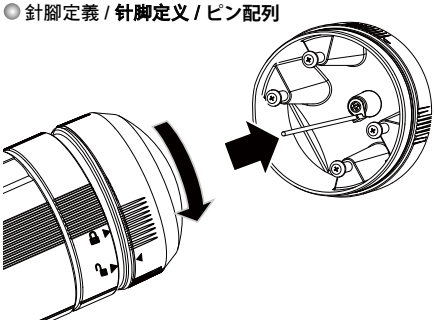

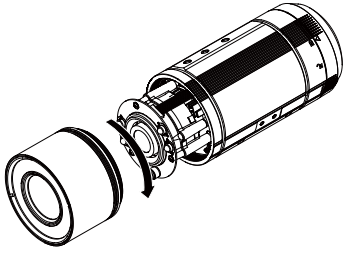

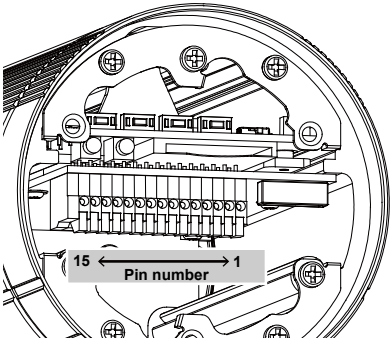

針腳定義 / **针脚定义 / ピン配列**

1	AC 24V IN
2	AC 24V IN
3	DC12V+ IN
4	DC12V- IN
5	DI-
6	DI+
7	DO-
8	DO+
9	N/C
10	N/C
11	EXT_MIC
12	Audio Out
13	Audio GND
14	TV Out
15	GND

組裝步驟 / **组装步骤 / 組立て手順**

1. 如上所示，將防水接頭組件拆卸成(A) ~ (E)。
   如上所示，将防水接头组件拆卸成(A) ~ (E)。
   上図のように防水コネクタを部品(A) ~ (E)に分解します。
2. 打開網路攝影機的背蓋。
   打开网路摄影机的背盖
   ネットワークカメラの後部カバーを開けます。
3. 移除網路攝影機底部的橡膠，並鎖緊螺母 (A)。
   移除网路摄影机底部的橡胶，并锁紧螺母(A)。
   ネットワークカメラ底部からゴムのストッパーを外し、ナット(A)を締めます。

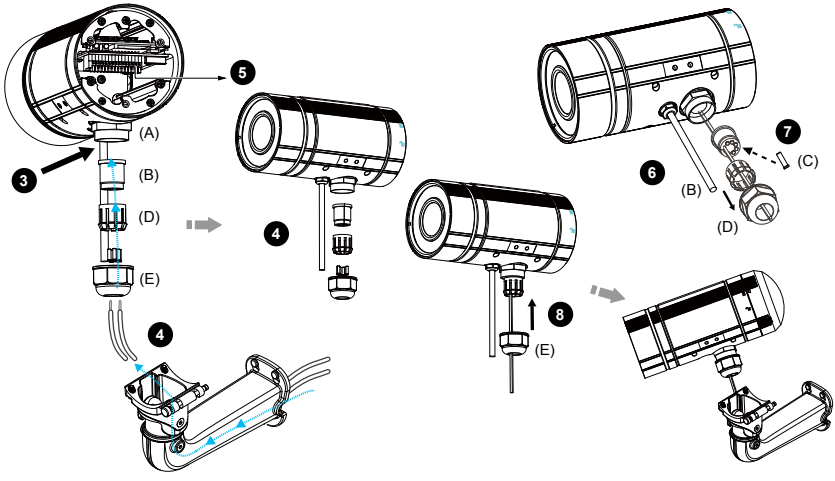

4. 您可以選擇使用 AC24V 或 DC12V 輸入做為電源，如下圖所示，將電源線穿過壁掛腳架及防水接頭 (E --> D --> B --> A)。 將電源線穿過橡膠密封塞 (B)，然後將電源線連接至接線端子。

   可以选择将 AC24V 或 DC12V 输入用作电源，请将电源线穿过壁装支架和防水连接器 (E --> D --> B --> A)，如下所示。 将电源线穿过橡胶密封圈 (B)，然后连接至接线盒。

   電源として AC24V または DC12V 入力の使用を選択できます。下図に示すように、電源コードを壁取付用ブラケットと防水コネクタを通して配線してください (E --> D --> B --> A)。電源コードをゴム製シール (B) に通してから端子台に接続します。

5. 如欲外接諸如感應器或警報等裝置，如下圖所示，請將纜線穿過壁掛腳架及防水接頭 (E --> D --> B --> A)。接著參照針腳定義，從一般I/O端子接線排進行接線。注意：建議使用2.0~2.8mm的纜線。

   如欲外接诸如感应器或警报等装置，如下图所示，请将缆线穿过壁挂脚架及防水接头(E --> D --> B --> A)。接着参照针脚定义，从一般I/O端子接线排进行接线。注意：建议使用2.0~2.8mm的缆线。

   センサやアラームなど外付けデバイスを使用する場合は、下図のようにケーブルを壁付けブラケットおよび防水コネクタ (E --> D --> B --> A)に通します。そしてピン配列を確認して汎用I/Oターミナルブロックに接続します。注意：推奨されたケーブル径は2.0 ~ 2.8mmです。

6. 將密封塞(B)推入外罩(D)。
   将密封塞(B)推入外罩(D)。
   シール(B)をハウジング(D)に押し込みます。

7. 將密封塞條(C)塞入密封塞(B)上空的孔中以確實杜絕水氣。
   将密封塞条(C)塞入密封塞(B)上空的孔中以确实杜绝水气。
   シール(C)をシール(B)の空いている穴に入れて湿気を防ぎます。

8. 鎖緊密封螺母(E)。 锁紧密封螺母(E)。シーリングナット(E)をしっかり締めます。

9. 打開鋁箔真空袋，然後取出防潮包。將防潮包貼在背蓋內側的隔熱墊下方，然後鎖緊背蓋。(請於每次打開背蓋時更換新的防潮包。)

   打开铝箔真空袋，取出干燥剂袋。将干燥剂袋安放于后盖内侧的隔热垫下面，然后拧紧后盖。(请于每次打开后盖时更换新的干燥剂袋。)

   アルミホイル真空パックを開封して乾燥剤を取り出します。乾燥剤を後部カバー内側の絶縁パッド下方に入れ、後部カバーを締めます。(後部カバーを再度開いた場合は毎回新しい乾燥剤と交換してください。)

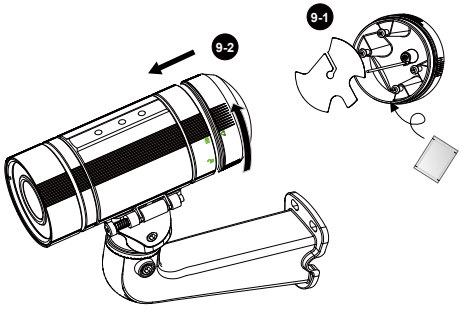

RJ45纜線接頭 / RJ45线缆接头 / RJ45ケーブルコネクタ

RJ45纜線尺寸(單位：mm) / RJ45线缆尺寸(单位：mm) / RJ45ケーブルサイズ(単位：mm)

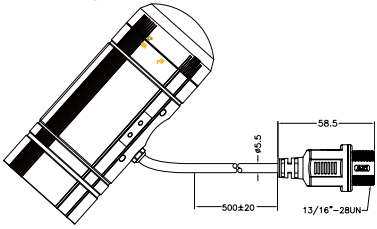

防水接頭組件 / 防水接头组件 / 防水コネクタのコンポーネント

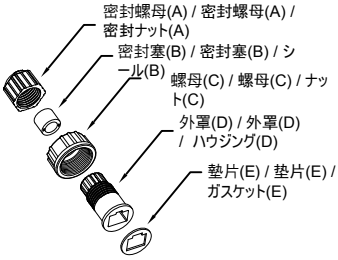

組裝步驟 / 组装步骤 / 組立て手順

準備一條乙太網路纜線並撕除部分外鞘。

准备一条以太网线缆并撕除部分外鞘。

イーサネットケーブルを用意し、被覆の一部を剥がします。

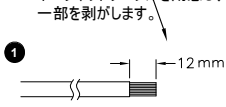

建議纜線規格：O.D. 5.5~7

建议线缆规格：O.D. 5.5~7

推奨ケーブル径：O.D. 5.5~7

將撕除部分外鞘的乙太網路纜線穿過密封螺母與外罩。

将撕除部分外鞘的以太网线缆穿过密封螺母与外罩。

被覆を剥いだイーサネットケーブルを密封ナットとハウジングに通します。

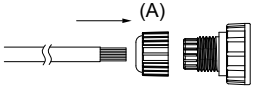

將外罩嵌入螺母。

将外罩嵌入螺母。

ハウジングをナットに入れます。

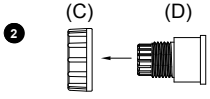

用RJ45插頭拑住纜線。

用RJ45插头钳住缆线。

ケーブルにRJ45プラグを取り付けます。

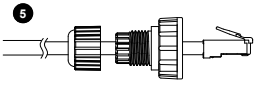

將密封塞嵌入外罩。

将密封塞嵌入外罩。

シールをハウジングに入れます。

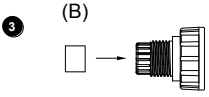

將RJ45插頭推入外罩，然後旋緊密封螺母。

将RJ45插头推入外罩，然后旋紧密封螺母。

RJ45プラグをハウジングに挿し、密封ナットを締め付けます。

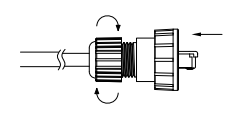

將墊片貼合至外罩前端。

将垫片贴合至外罩前端。

ハウジング前部にガスケットを取り付けます。

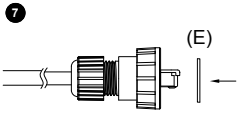

連接乙太網路纜線與RJ45纜線，並將接頭鎖緊。

连接乙太网路缆线与RJ45缆线，并将接头锁紧。

イーサネットケーブルをRJ45ケーブルに接続し、コネクタをしっかり固定します。

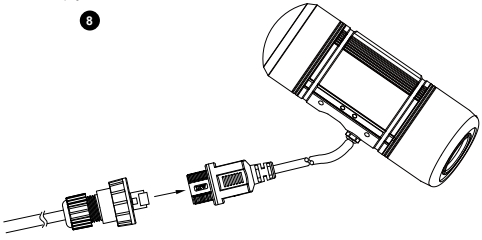

5 分配IP位址 / 分配IP地址 / IPアドレスの割り当て

1. 安裝「Installation Wizard 2」。
   安装"安装向导 2"。
   「インストールウィザード 2」をインストールします。
2. 安裝程式會搜尋在相同區域網路上的VIVOTEK影音解碼器、影音伺服器或者網路攝影機。
   程序将搜索同一局域网中的VIVOTEK视频接收器、视频服务器或网络摄像头。
   プログラムは同じLAN上で VIVOTEK ビデオレシーバー、ビデオサーバー、またはネットワークカメラを検索します。
3. 在攝影機的 MAC 位址上按兩下以開啟攝影機的瀏覽器管理工作階段。
   双击摄像头的 MAC 地址打开带网络摄像头的浏览器会话视窗。
   カメラの MAC アドレスをダブルクリックして、カメラのブラウザ管理セッションを開きます。

6 準備使用 / 准备使用 / 使用可能

1. 會出現如下圖所示的網路攝影機瀏覽器會話視窗。
   带网络摄像机的浏览器会话将提示如下内容。
   ネットワークカメラのブラウザ管理セッションは下図のように表示されます。

2. 您應該可以從您的攝影機看到現場影像。您也可以從軟體光碟中，將32個頻道的錄影軟體，安裝在由多部攝影機組成的部署環境中。若想瞭解其安裝細節，請參考其相關文件。
   您应能从您的摄影机中观看到现场视频。对于一个部署了多个摄影机的系统，您还应安装软件CD中的32通道录影软件。如需了解其详细的安装信息，敬请参见相关文件。
   カメラよりライブ画面が表示されます。複数のカメラで構成された環境では、ソフトウェアCDから32チャンネル録画ソフトウェアをインストールできます。インストールの詳細は、関連ドキュメントをご参照ください。

注意事項 / 注意 / 注意

如果要在室外環境使用隨附的遮陽罩，請遵照下列步驟進行安裝：

如果您希望在户外环境中使用随机提供的遮阳板，请按照以下步骤安装：

屋外で付属のサンシールドを使う場合は、次の手順で取り付けてください。

1. 鎖緊所附的兩顆六角螺母。
   拧紧随附的两个六角接头。
   屋外で付属のサンシールドを使う場合は、次の手順で取り付けてください。
2. 將隨附的遮陽罩裝至「網路攝影機」上，然後推移至所要的位置。
   将随附的遮光板装到网络摄像头上，并将其滑入理想位置。
   付属の2つの六角カプラーを締めます。
3. 以隨附的兩顆螺絲固定遮陽罩。
   使用随附的两个螺钉固定遮光板。
   サンシールドを付属の2つのねじで固定します。

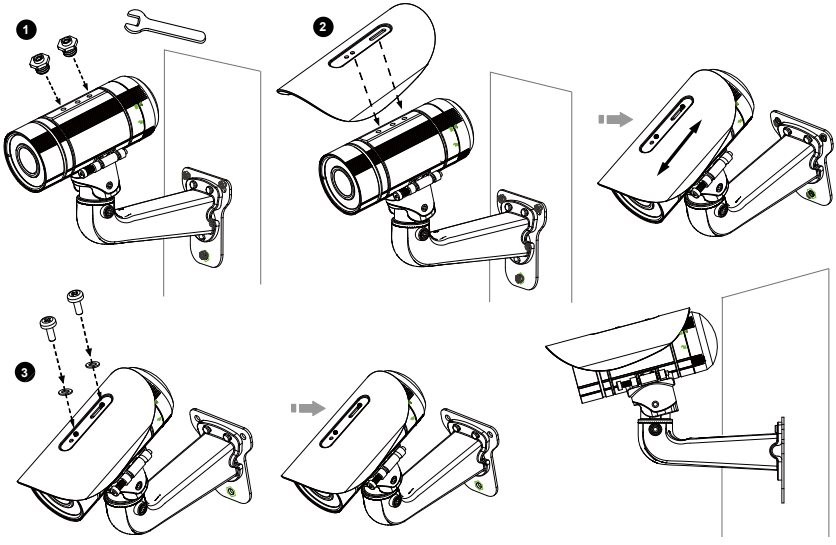

7 配件 / 配件 / 付属品

VIVOTEK也為下列圖中的各式應用提供配件。請至VIVOTEK官方網站，以獲取更多購買訊息。

VIVOTEK也为下列图中的各式应用提供配件。请至VIVOTEK官方网站，以获取更多购买讯息。

VIVOTEKは、種々の応用を対象として、下図のような付属品を提供しています。購入の詳細情報はVIVOTEKのオフィシャルウェブサイトをご参照ください。

角落式安裝支架

角落式安装支架

コーナー固定用ブラケット

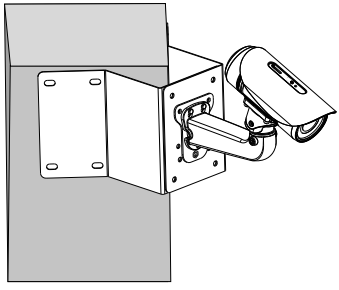

圓柱式安裝支架

圆柱式安装支架

ポール固定用ブラケット

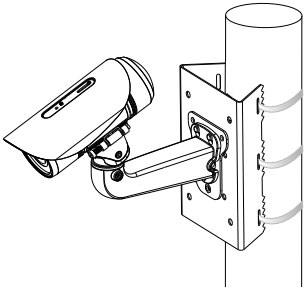

HARDWARE LIMITED WARRANTY

What Is Covered: This warranty covers any hardware defects in materials or workmanship, with the exceptions stated below.

How Long Coverage Lasts: This warranty lasts for TWENTY-FOUR MONTHS from the date of purchase by the original end-user customer.

What Is Not Covered: This warranty does not cover cosmetic damage or any other damage or defect caused by abuse, misuse, neglect, use in violation of instructions, repair by an unauthorized third party, or an act of God. Also, if serial numbers have been altered, defaced, or removed. Further, consequential and incidental damages are not recoverable under this warranty.

What VIVOTEK Will Do: VIVOTEK will, in our sole discretion, repair or replace any product that proves to be defective in material or workmanship. Any repair or replaced part of the product will receive a THREE-MONTH warranty extension.

How To Get Service: Contact our authorized distributors in your region. Please check our website (www.vivotek.com) for the information of an authorized distributor near you.

Your Rights: SOME STATES DO NOT ALLOW EXCLUSION OR LIMITATION OF CONSEQUENTIAL OR INCIDENTAL DAMAGES, SO THE ABOVE EXCLUSION OR LIMITATION MAY NOT APPLY TO YOU. THIS WARRANTY GIVES YOU SPECIFIC LEGAL RIGHTS, AND YOU MAY ALSO HAVE OTHER RIGHTS WHICH VARY FROM STATE TO STATE.

VIVOTEK INC.
6F, No. 192, Lien-Cheng Rd., Chung-Ho,
Taipei County, Taiwan.
www.vivotek.com

---

1. Proof of the date of purchase is required. In the event you can not render such document, warranty will commence from the date of manufacture.

2. Cosmetic damage will only be covered by this warranty if such damage has been existed at the time of purchase.

P/N:625023800G Rev. 1.0

VIVOTEK INC.
6F, No.192, Lien-Cheng Rd., Chung-Ho, New Taipei City, 235, Taiwan, R.O.C.
| **T**: +886-2-82455282 | **F**: +886-2-82455532 | **E**: sales@vivotek.com

VIVOTEK USA, INC.
2050 Ringwood Avenue, San Jose, CA 95131
| **T**: 408-773-8686 | **F**: 408-773-8298 | **E**: salesusa@vivotek.com

VIVOTEK Netherlands B.V.
Busplein 36, 1315KV, Almere, The Netherlands
| **T**: +31 (0)36 5389 149 | **F**: +31 (0)36 5389 111 | **E**: saleseurope@vivotek.com