VIVOTEK

SF8174 Fixed Dome Network Camera

Quick Installation Guide

English | 繁中 | 简中 | 日本語 | Français | Español | Deutsch | Português | Italiano | Türkçe | Polski | Русский | Česky | Svenska | Nederlands | Dansk | Indonesia | العربية

5MP • 360° Surround View • PoE

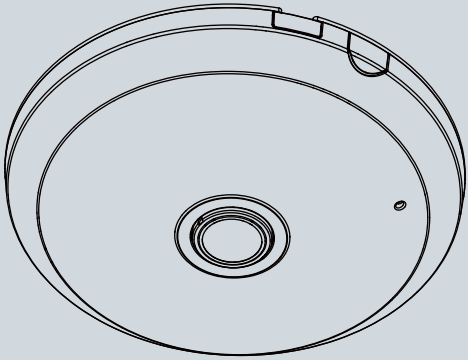

SUPREME

Zanim zaczniesz — zalecenia dotyczące bezpieczeństwa

- **W razie zauważenia dymu lub dziwnego zapachu wydobywającego się z kamery sieciowej, natychmiast odłącz zasilanie.**
- **Nie ustawiaj kamery sieciowej na niestabilnych powierzchniach.**
- **Nie wkładaj do wnętrza obudowy kamery sieciowej żadnych przedmiotów (np. igieł itp.).**
- **Zakres temperatury otoczenia zalecanej podczas pracy urządzenia znajdziesz w podręczniku użytkownika.**
- **Nie dotykaj kamery sieciowej podczas burzy z wyładowaniami atmosferycznymi.**
- **Nie upuszczaj kamery sieciowej z wysokości.**

1 Sprawdź zawartość pakietu

- **SF8174**

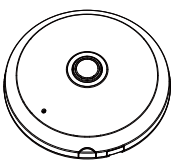

- **Śruby / Zatyczki / Opaska zaciskowa na kable**

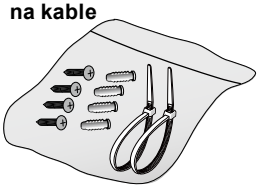

- **Naklejka montażowa**

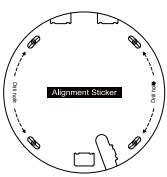

- **Płyta CD z oprogramowaniem**

- **Skrócona instrukcja instalacji**

- **Kable mocy i I/O**

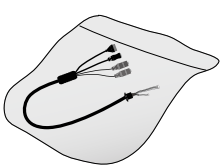

Polski

2 Opis fi zyczny

Widok wewnątrz

Uszczelka sprężynowa (A)

Soczewki

Uszczelka dla zewnętrznego mikrofonu (B)

Kształtka wtyku (J6)

Gniazdko RJ45 Ethernet 10/100

Kształtka wtyku (J7)

Wycięcie na okablowanie

Status LED

Przycisk Reset

Gniazdo karty MicroSD/SDHC/SDXC

Widok z zewnątrz

Obudowa kopuły

Wbudowany mikrofon

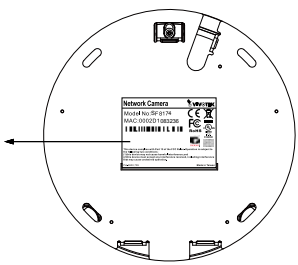

WAŻNE:

Przed zainstalowaniem kamery zanotuj jej adres MAC.

3 Instalacja sprzętu

Najpierw otwórz kopułę poprzez naciśnięcie przycisku wyzwalającego. Możesz przycisnąć przeciwległą krawędź kopuły jeśli nie chce ona łatwo zejść. Następie podążaj za poniższymi krokami aby zainstalować kamerę zarówno na suficie jak i ścianie.

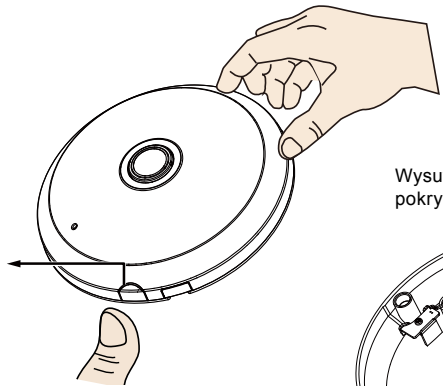

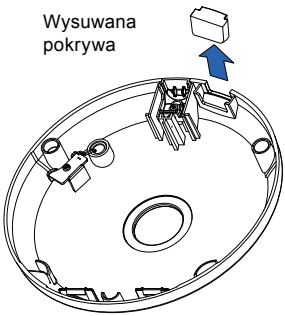

Jeśli planujesz przeprowadzić kable z boku kamery, usuń gumową, wysuwaną pokrywę z kopuły.

Podłączanie kabla Ethernet oraz kabla mocy i IO

Podłącz załączone kable mocy i IO jeśli twój przełącznik nie obsługuje PoE. Podłącz złącza o białych główkach do J6 oraz J7 na kamerze.

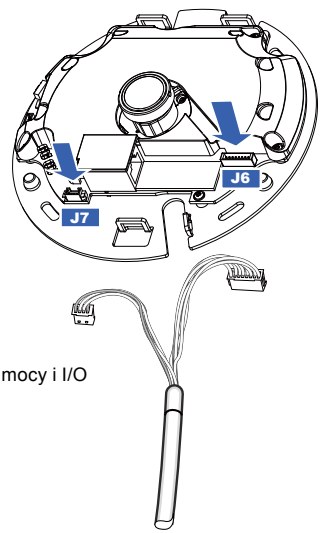

Polski

Kable podłączające

Jeśli potrzebujesz przeprowadzić kable poprzez boczne otwarcie, podążaj za następującymi krokami:

1. Podłącz kable Ethernet oraz mocy i IO. Kabel Ethernet musi dostarczyć użytkownik.
2. Użyj załączonych opasek zaciskowych aby zabezpieczyć kable Ethernet oraz IO do płyty podstawy. Wsadź kable poprzez pionową zakładkę montażową znajdującą się na krawędzi wycięcia na okablowanie.
3. Dokonaj rozróżnienia pomiędzy kablami oraz pionową zakładką montażową. Zaaranżuj kable w sposób aby nie przeszkadzały gdy górna pokrywa została dołączona.
4. Utnij niepotrzebną część z opaski zaciskowej.

Jeśli przeprowadzasz kable poprzez wywiercony otwór na ścianie/suficie, poprostu przeprowadź kable poprzez otwór na okablowanie.

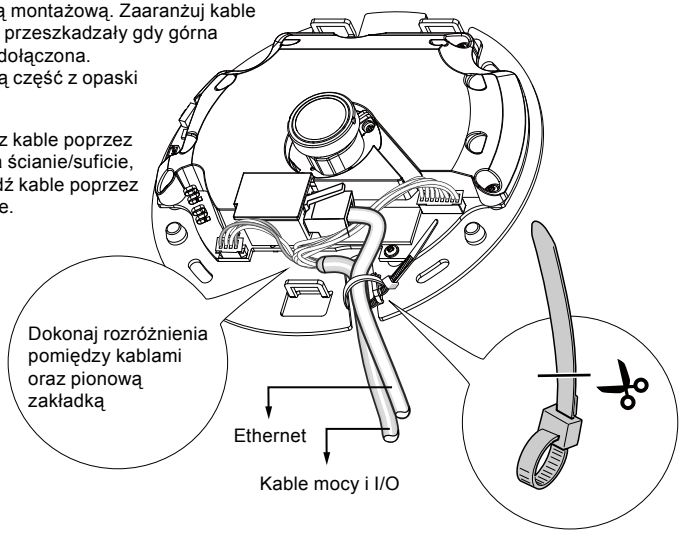

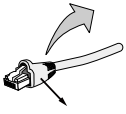

Zabezpieczenie kabla strain relief

Rekomendowane jest użycie kabla Ethernet, który nie posiada zabezpieczenia kabla strain relief. Możesz usunąć zabezpieczenie jeśli twój kabel je posiada.

WAŻNE:

Przed rozpoczęciem właściwego montażu zapoznaj się z informacjami zamieszczonymi w "Podręczniku montażu kamery panoramicznej PTZ" dostępnym na dołączonej płycie CD.

Podłączanie kamery do adaptera montażowego

Wymagany jest uchwyt adaptera AM-517.

1. Wyrównaj otwory na śruby uchwytu z otworami montażowymi AM-51A.
2. Przymocuj uchwyt do AM-51A przy użyciu 2 śrub z łbem stożkowym ściętym M2.6.

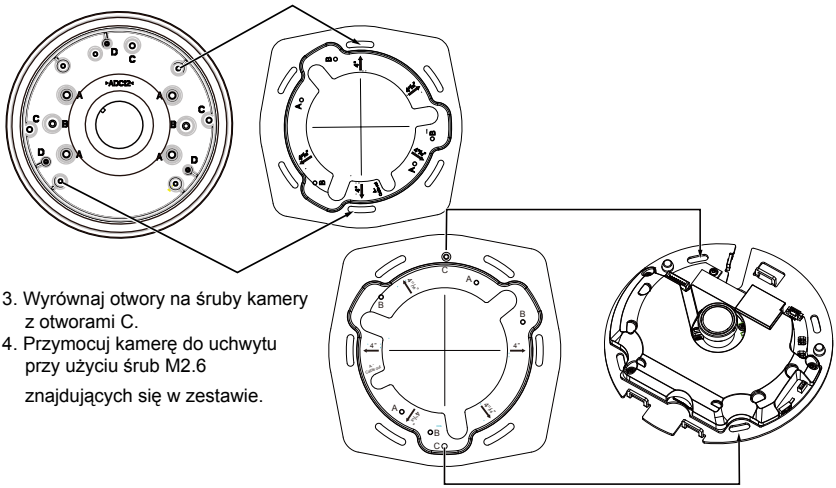

3. Wyrównaj otwory na śruby kamery z otworami C.
4. Przymocuj kamerę do uchwytu przy użyciu śrub M2.6 znajdujących się w zestawie.

Montaż uchwytu sufitowego

Zamontuj rurę podwieszaną

Poniżej opisano prostą procedurę montażu z użyciem rury podwieszanej:

1. Wybierz fragment sufitu z twardą powierzchnią, a następnie użyj czterech otworów montażowych na głowicy podwieszanej, aby zaznaczyć miejsca wiercenia otworów do przymocowania tej głowicy. Śruby te nie znajdują się w zestawie, należy nabyć je osobno. Powinny mieć minimum 11 mm długości.
2. Przeprowadź kable przez rurę podwieszaną i głowicę podwieszaną.

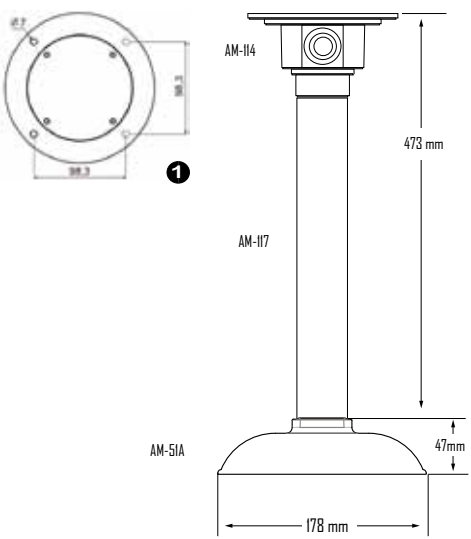

Polski

Montaż sufitowy

1. Wywierć otwory pilotowe w suficie. Wbij młotkiem cztery kołki w te otwory.
2. Przymocuj głowicę podwieszaną do sufitu przy użyciu czterech śrub.
3. Podłącz dwa białe złącza głowicowe do złączy J6 i J7.
4. Podłącz kabel Ethernet do gniazda RJ-45.
5. Do kamery dołączone jest opakowanie ze środkiem suszącym. Zastąp je opakowaniem umieszczonym w torbie na akcesoria.
6. Podłącz kopułę do kamery, przykręcając śruby zabezpieczające.
7. Przeprowadź kable przez kanał 3/4” w głowicy podwieszanej.

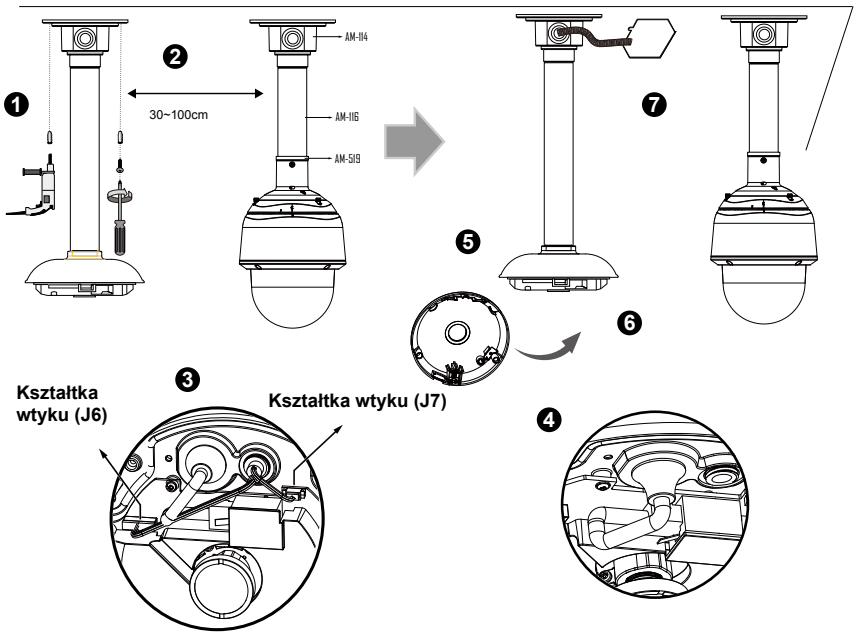

UWAGA:

Zaaranżuj kable w sposób aby nie przeszkadzały gdy górna pokrywa została dołączona.

Montaż wspornika uchwytu ściennego

Poniżej opisano prostą procedurę montażu wspornika ściennego z użyciem rury podwieszanej:

1. Wybierz fragment sufitu z twardą powierzchnią. Użyj czterech otworów montażowych na wsporniku ściennym, aby zaznaczyć miejsca wiercenia otworów do przymocowania wspornika i przeprowadzenia kabli. Śruby te nie znajdują się w zestawie, należy nabyć je osobno. Powinny mieć minimum 11 mm długości.
2. Przeprowadź kable przez wspornik.
3. Zamontuj rurę podwieszaną.
4. Przymocuj kamerę do adaptera montażowego. Patrz sekcja Podłączanie kamery do adaptera montażowego na poprzedniej stronie.
5. Przymocuj adapter montażowy do rury podwieszanej.
6. Dokręć śruby przy użyciu dołączonego klucza imbusowego.

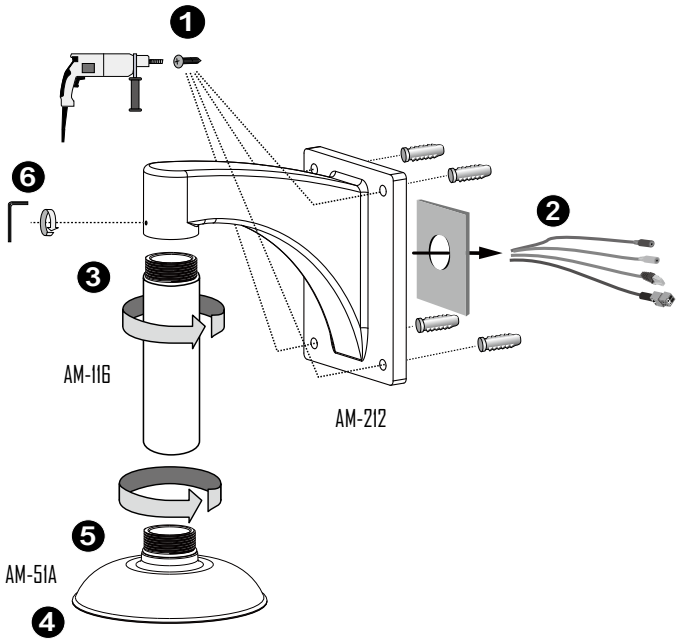

Polski

7. Zamontuj kamerę szybkoobrotową obok kamery dookólnej, ustawiając ich obiektywy mniej więcej na tej samej wysokości. Szczegółowe informacje dotyczące montażu kamery szybkoobrotowej znajdują się w dołączonej do niej dokumentacji.
8. Podłącz wszystkie kable, w tym kable IO do złączy J6 i J7, a także kabel Ethernet do złącza RJ-45.
9. Zamontuj kopułę, przykręcając śruby zabezpieczające.

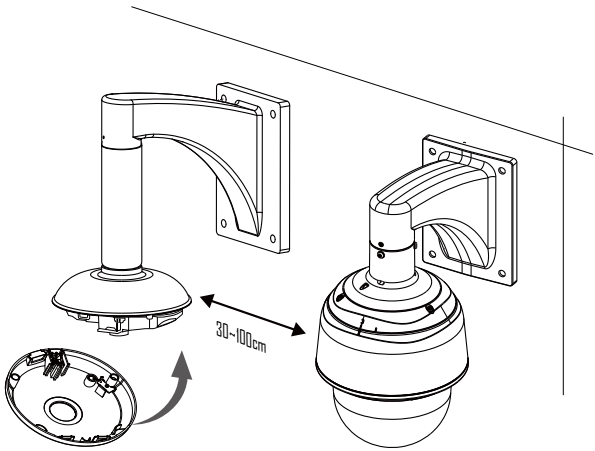

UWAGA:

Jeśli preferuje się prąd DC, powinien być zgodny z: O/P:12VDC, 1.5Amin., L.P.S. Na IEC 60950-1.

4 Podłączenie do sieci

Podłączenie ogólne (bez PoE)

1. Podłącz kabel Ethernet RJ45 do przełącznika.
2. Połącz kabel zasilania z kamery sieciowej do źródła zasilania.
3. Jeśli masz zewnętrzne urządzenia takie jak czujniki i alarmy, podłącz je z ogólnym blokiem terminala I/O.

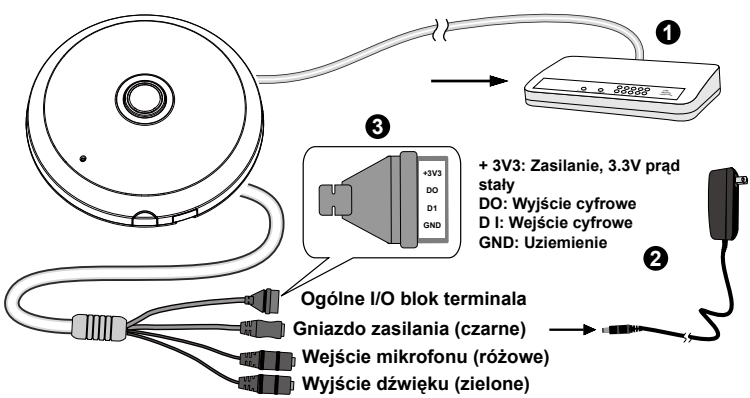

Zasilanie przez Ethernet (PoE)

Kiedy używasz switcha z włączonym PoE

Kamera jest zgodna z PoE, i pozwala na dostarczanie zasilania i danych przez jeden kabel Ethernet. Zobacz ilustrację jak połączyć kamerę do switcha z PoE przy pomocy kabla Ethernet.

UWAGA:

1. Niniejsze wyposażenie może tylko zostać podłączone do sieci PoE bez okrążania zewnętrzych roślin.
2. Dla wejścia PoE, użyj jedynie UL wymienionych na liście I.T.E. z wyjściem PoE.

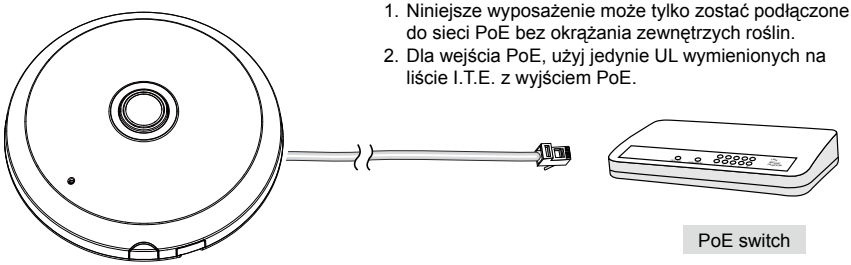

Kiedy używasz switcha bez PoE

Użyj wtyczki zasilającej PoE (opcja) aby połączyć kamerę ze switchem bez PoE.

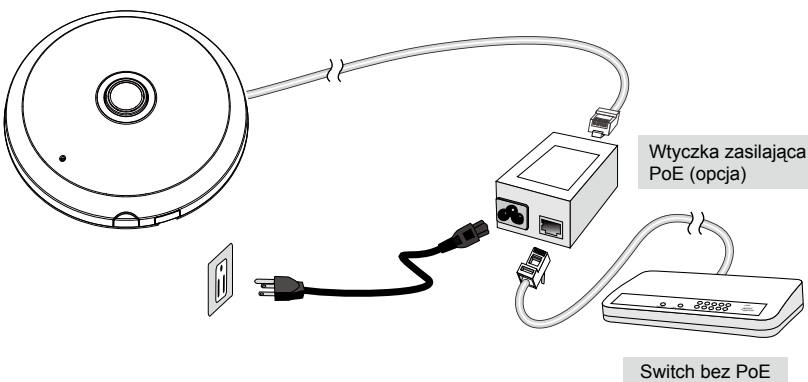

Polski

5 Przypisywanie adresu IP

1. Uruchom “kreatora instalacji 2” z katalogu Software Utility na płycie CD z oprogramowaniem.
2. Porgram przeprowadzi analizę otoczenia sieciowego. Po analizie sieci, kliknij “Dalej” aby kontynuować.
3. Program wyszuka odbiorniki video, videoserwery i kamery sieciowe fi rmy VIVOTEK dostępne w sieci LAN.
4. Po krótkim przeszukaniu, wyskoczy główne okno instalacyjne. Podwójnie kliknij na adres MAC, który pasuje do wydrukowanego adresu na etykiecie kamery lub na numer seryjny widniejący na opakowaniu, aby otworzyć sesje zarządzającą przeglądaniem kamery sieciowej.

6 Gotowy do użycia

1. Sesja przeglądająca z kamerą sieciową powinna przebiegać jak poniżej.

2. Szczegółowe informacje dotyczące konfiguracji kamery znajdują się w “Podręczniku montażu kamery panoramicznej PTZ” dostępnym na dołączonej płycie CD.

UWAGA:

Jeśli doświadczysz problemów z wyświetlaniem na żywo lub kontrolą wtyczek na ekranie możesz spróbować ręcznie usunąć wtyczki, które mogą być zainstalowane na twoim komputerze. Usuń następujący folder: C:\Program Files (x86)\Camera Stream Controller\.

HARDWARE LIMITED WARRANTY

What Is Covered: This warranty covers any hardware defects in materials or workmanship, with the exceptions stated below.

How Long Coverage Lasts: This warranty lasts for TWENTY-FOUR MONTHS from the date of purchase by the original end-user customer.

What Is Not Covered: This warranty does not cover cosmetic damage or any other damage or defect caused by abuse, misuse, neglect, use in violation of instructions, repair by an unauthorized third party, or an act of God. Also, if serial numbers have been altered, defaced, or removed. Further, consequential and incidental damages are not recoverable under this warranty.

What VIVOTEK Will Do: VIVOTEK will, in our sole discretion, repair or replace any product that proves to be defective in material or workmanship. Any repair or replaced part of the product will receive a THREE-MONTH warranty extension.

How To Get Service: Contact our authorized distributors in your region. Please check our website (www.vivotek.com) for the information of an authorized distributor near you.

Your Rights: SOME STATES DO NOT ALLOW EXCLUSION OR LIMITATION OF CONSEQUENTIAL OR INCIDENTAL DAMAGES, SO THE ABOVE EXCLUSION OR LIMITATION MAY NOT APPLY TO YOU. THIS WARRANTY GIVES YOU SPECIFIC LEGAL RIGHTS, AND YOU MAY ALSO HAVE OTHER RIGHTS WHICH VARY FROM STATE TO STATE.

VIVOTEK INC.
6F, No. 192, Lien-Cheng Rd., Chung-Ho,
Taipei County, Taiwan.
www.vivotek.com

---

1. Proof of the date of purchase is required. In the event you can not render such document, warranty will commence from the date of manufacture.
2. Cosmetic damage will only be covered by this warranty if such damage has been existed at the time of purchase.

P/N:625024300G Rev.: 1.0

VIVOTEK INC.
6F, No.192, Lien-Cheng Rd., Chung-Ho, New Taipei City, 235, Taiwan, R.O.C.
| **T:** +886-2-82455282 | **F:** +886-2-82455532 | **E:** sales@vivotek.com

VIVOTEK USA, INC.
2050 Ringwood Avenue, San Jose, CA 95131
| **T:** 408-773-8686 | **F:** 408-773-8298 | **E:** salesusa@vivotek.com

VIVOTEK Netherlands B.V.
Busplein 36, 1315KV, Almere, The Netherlands
| **T:** +31 (0)36 5389 149 | **F:** +31 (0)36 5389 111 | **E:** saleseurope@vivotek.com